CARACTERISTIQUES - L25B

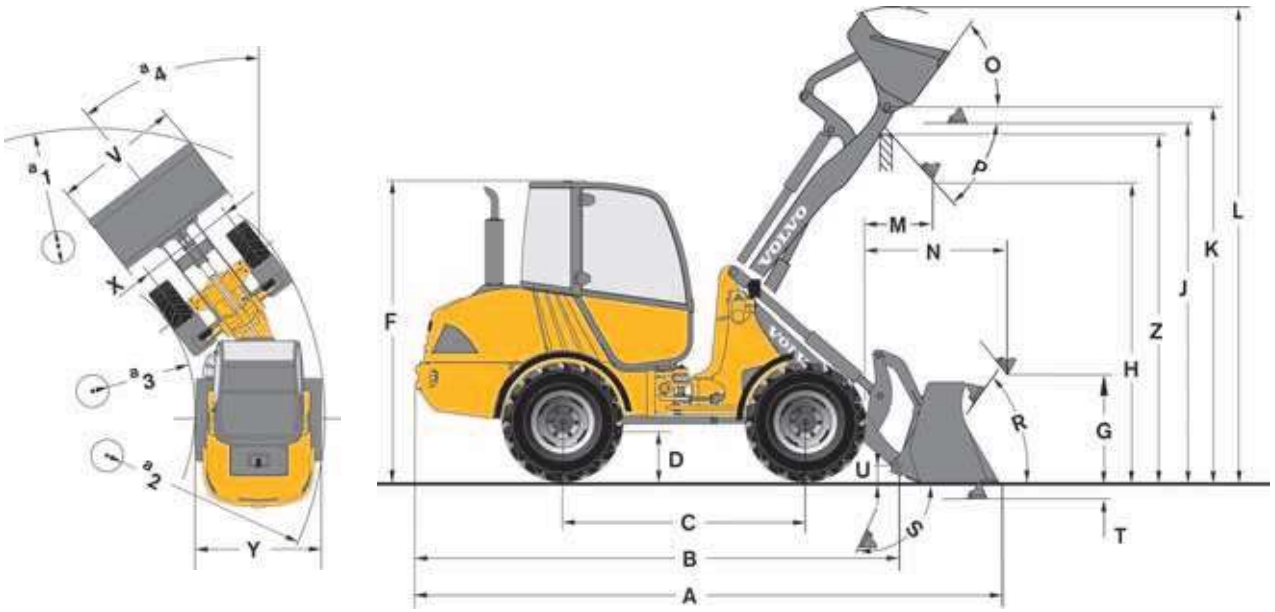

Caractéristiques en fonction du type de godet L25B P avec cinématique parallèle, porte-outils en Z, et 12.5-18 pneumatiques		Usage général		Matériaux légers	4-en-1	Déverst intégral
Capacité de chargement	m^3	0.85	1.0	1.2	0.8	1.1
Densité des matériaux	kg/m^3	1900	1600	1300	1800	1200
Charge de basculement, en ligne (ISO / DIS)	kg	3800	3750	3700	3400	3100
Charge de basculement, articulation 38° (ISO / DIS)	kg	3400	3350	3300	3050	2800
Force de levage hydraulique, maxi.	kN	41.0	40.2	39.5	37.8	34.0
Force de cavage, maxi.	kN	37.0	32.5	29.0	35.7	-
A Longueur totale	mm	5085	5185	5285	5110	5500
L Hauteur de levage, maxi.	mm	4100	4195	4290	4085	4890
V Largeur du godet	mm	1800	1800	1800	1800	1800
a_1 Diamètre de braquage	mm	8370	8425	8480	8405	8610
T Profondeur de cavage, maxi.	mm	105	105	105	145	105
H Hauteur de déversement à 45°	mm	2480	2410	2340	2410	3550
M Portée à la hauteur, maxi.	mm	675	745	815	635	985
N Portée, maxi.	mm	1495	1560	1635	1455	2115
Masse opérationnelle	kg	4800	4830	4860	5010	5140

Caractéristiques avec fourches à palettes Centre de gravité 500 mm		
Charge de basculement (ISO/ DIS)	kg	2670
Charge utile selon EN 474-3, 60/80 %	kg	1600/2100
Charge utile 80 %, position transport, 38°	kg	2500

L25B P avec cinématique parallèle, porte-outils en Z, et 12.5-18 pneumatiques	
B	4265 mm
C	2050 mm
D	320 mm
F	2475 mm
G	840 mm
J	2990 mm
K	3140 mm
O	56°
P	45°
R	54°
S	65°
U	145 mm
X	1410 mm
Y	1735 mm
Z	2895 mm
a_2	3880 mm
a_3	2100 mm
a_4	±38°